3 Wege Stromregelventil
mit Umgehungsrückschlagventil

Cetop 03 - NG6

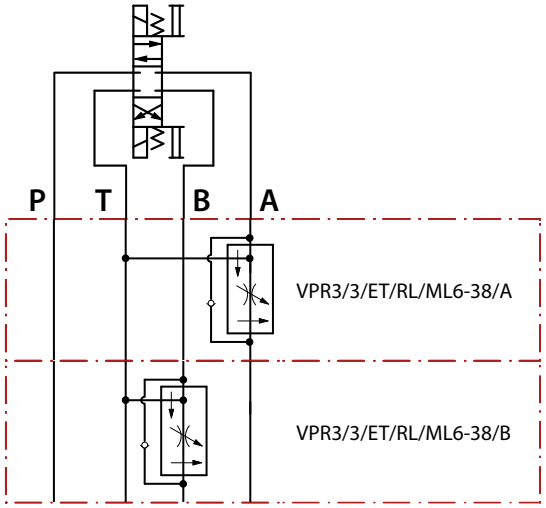

Bestell-Nr.	Bezeichnung	Arbeitsleitung	Max. Arbeitsdruck	Material Körper
230-1275-1000	VPR3/3/ET/RL/ML6-38/A	A zu T	210bar	Alu
230-1275-1050	VPR3/3/ET/RL/ML6-38/B	B zu T	210bar	

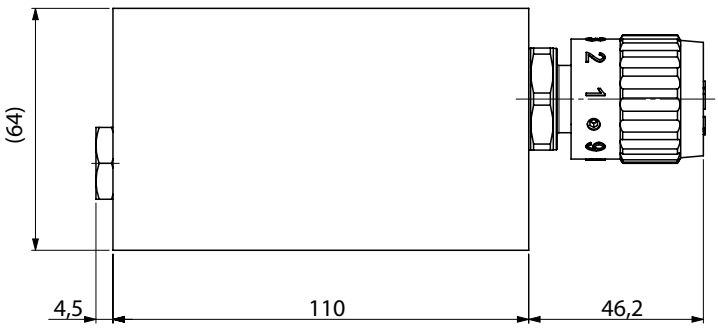

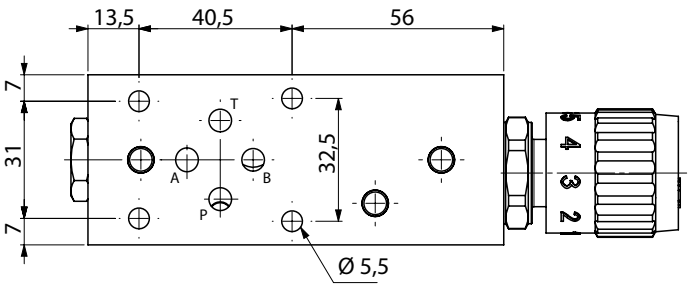

Die Inhalte der Seiten wurden mit größter Sorgfalt erstellt. Für die Richtigkeit, Vollständigkeit und Aktualität der Inhalte können wir jedoch keine Gewähr übernehmen.
Nachdruck bzw. Kopie, auch auszugsweise, der Inhalte, Grafiken und Fotos ist ohne ausdrückliche Zustimmung der Geschäftsführung unzulässig.
Die angegebenen technischen Daten und Abmessungen sind nicht bindend. Wir behalten uns das Recht vor, jederzeit und ohne Ankündigung, Änderungen vorzunehmen.